第1回　茨城沿岸海岸保全基本計画改訂検討委員会

配 席 図
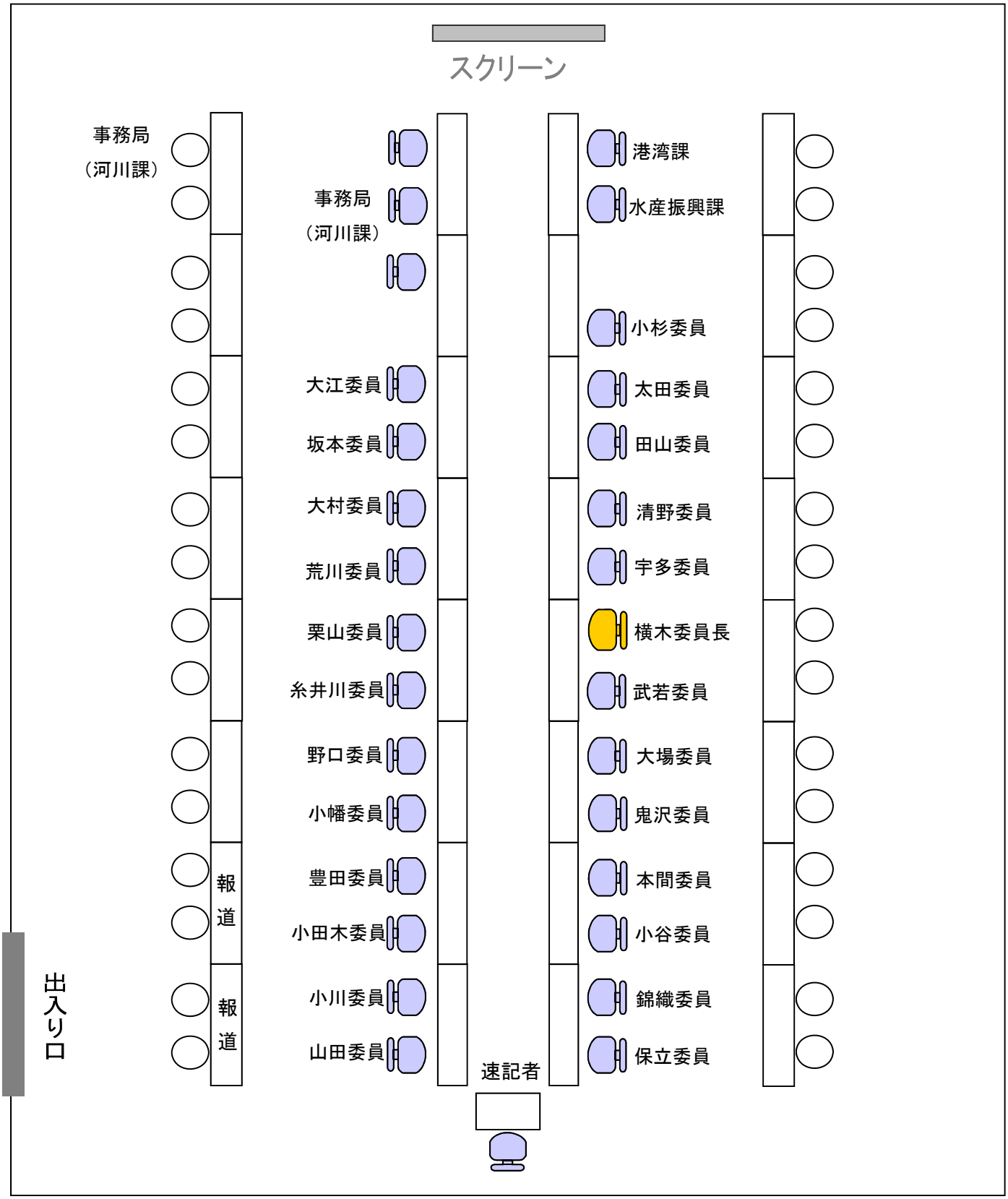
平成27年7月13日（月）13:30～16:00
ホテル テラス ザ ガーデン水戸